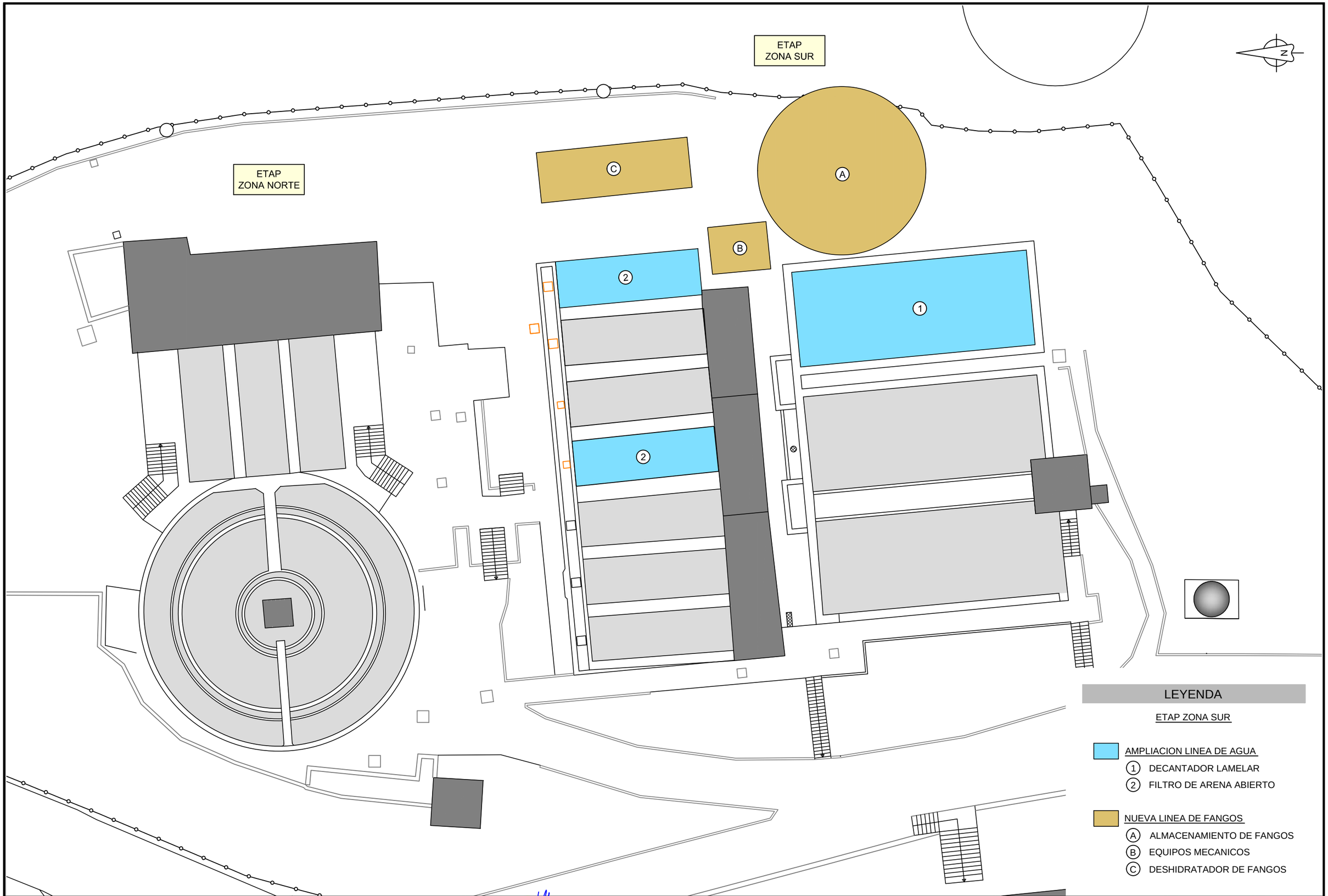

CLIENTE	AGUAS TORRELAVEGA	EMPRESA CONSULTORA	INSTITUTO de INGENIERÍA del CANTÁBRICO	AUTOR	D. JOSÉ RAMÓN BRINGAS GALLEGO I.C.C.P. Colegiado nº 16.794	ESCALA	1/200 0 1 5 metros Original A3	PROYECTO	ESTUDIO DE AMPLIACIÓN DE LA ETAP DE LOS CORRALES DE BUELNA
TÍTULO	AMPLIACIÓN DE LÍNEA DE AGUA Y LÍNEA DE FANGOS CON FILTRO P. PLANTA GENERAL	FECHA	JUNIO 2020	Nº PLANO	05.1.1 01 de 01				

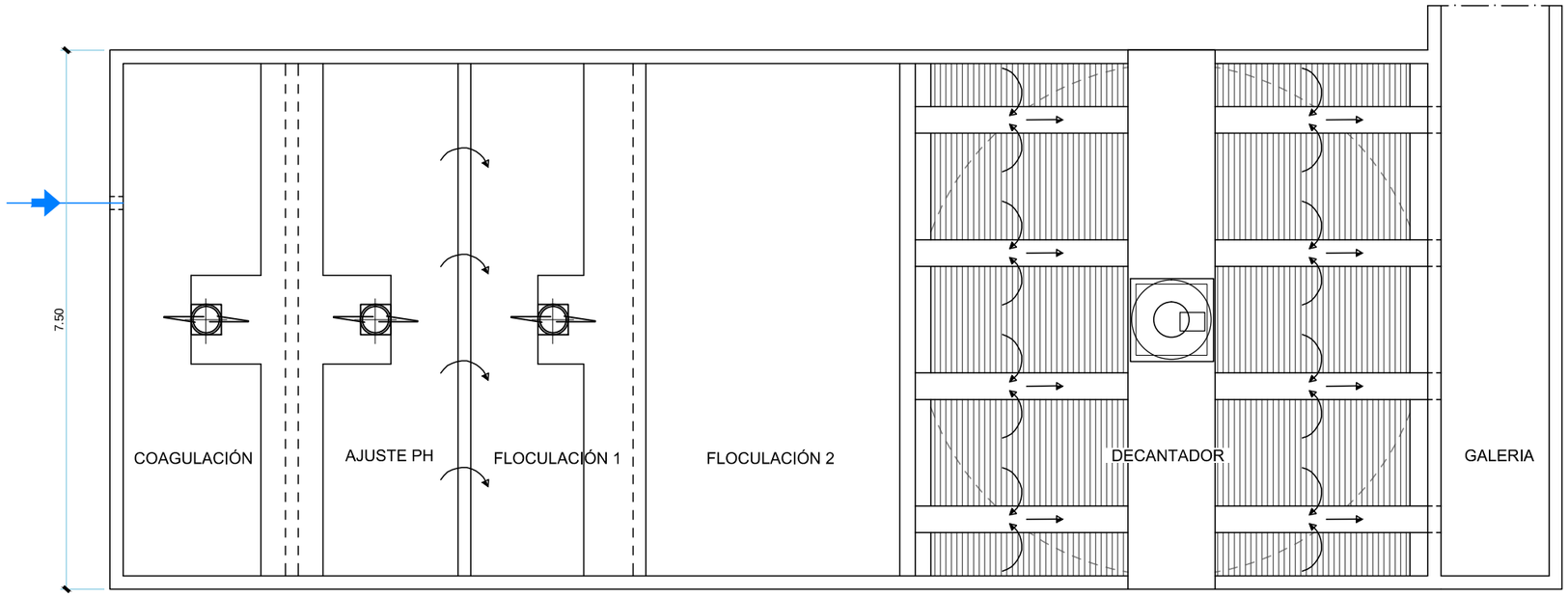

PLANTA

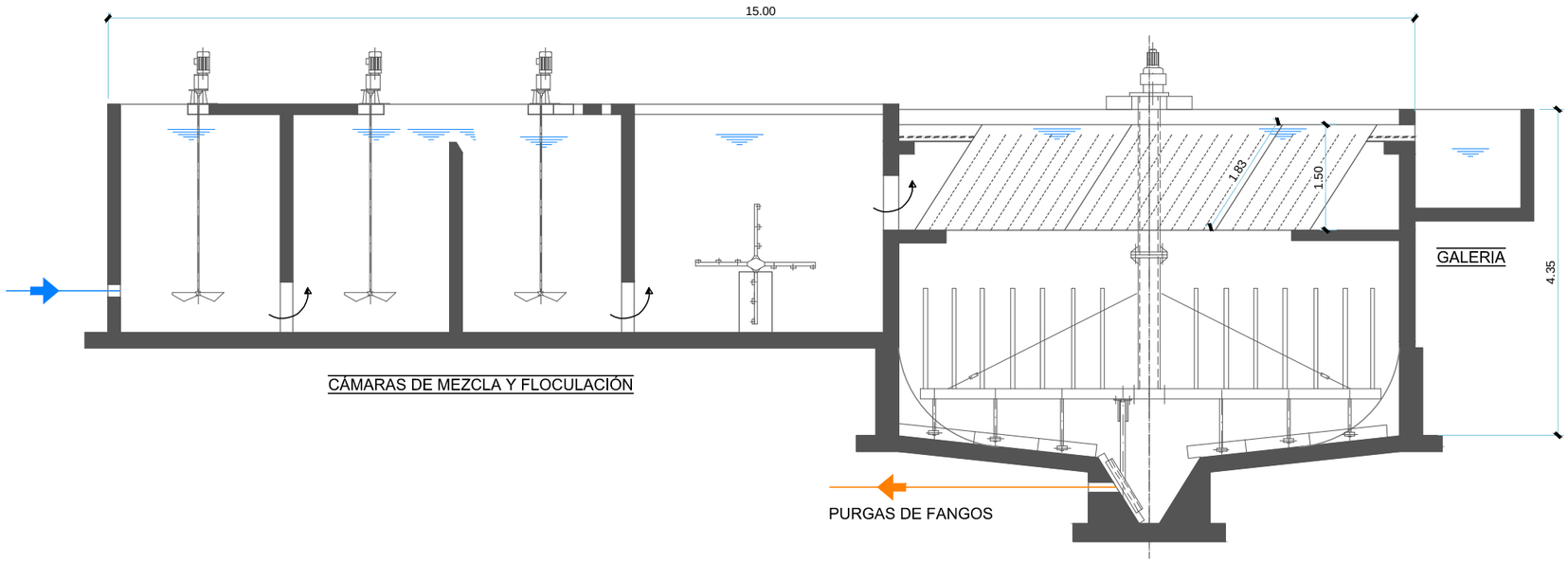

SECCIÓN

CLIENTE	AGUAS TORRELAVEGA	EMPRESA CONSULTORA	INSTITUTO de INGENIERÍA del CANTÁBRICO	AUTOR	D. JOSÉ RAMÓN BRINGAS GALLEGO I.C.C.P. Colegiado nº 16.794	ESCALA	S/E metros Original A3	PROYECTO	ESTUDIO DE AMPLIACIÓN DE LA ETAP DE LOS CORRALES DE BUELNA
TÍTULO	AMPLIACIÓN DE LÍNEA DE AGUA Y LÍNEA DE FANGOS CON FILTRO P. DETALLE. LÍNEA DE AGUA DECANTADOR LAMELAR	FECHA	JUNIO 2020	Nº PLANO	05.1.2.1 01 de 01				

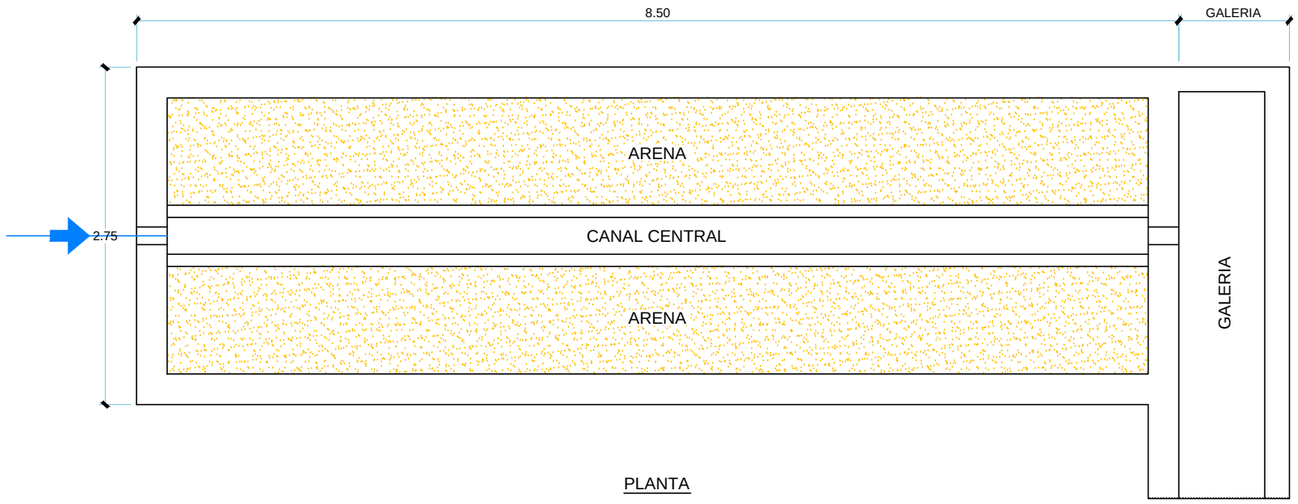

PLANTA

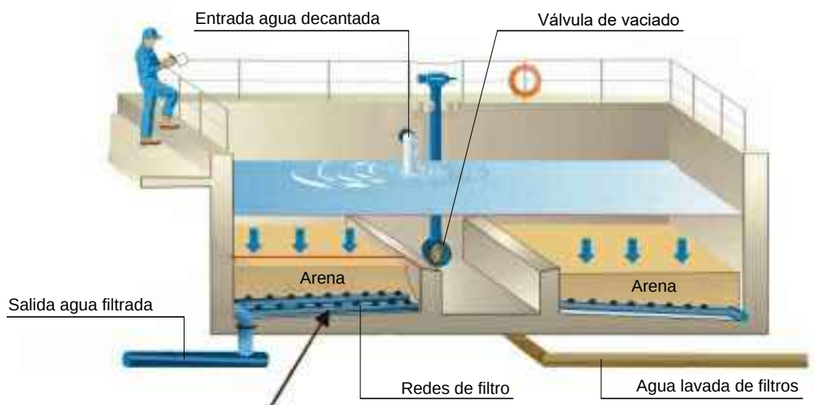

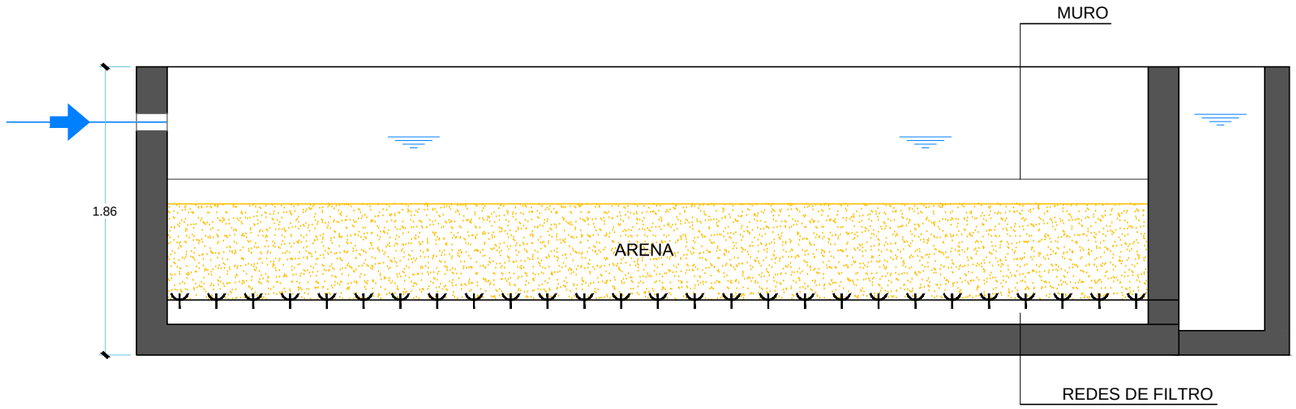

SECCIÓN

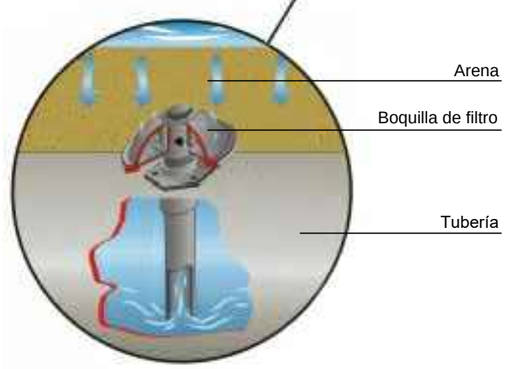

DETALLE TIPO

CLIENTE	AGUAS TORRELAVEGA	EMPRESA CONSULTORA	INSTITUTO de INGENIERÍA del CANTÁBRICO	AUTOR	D. JOSÉ RAMÓN BRINGAS GALLEGO I.C.C.P. Colegiado nº 16.794	ESCALA	S/E metros Original A3	PROYECTO	ESTUDIO DE AMPLIACIÓN DE LA ETAP DE LOS CORRALES DE BUELNA
TÍTULO	AMPLIACIÓN DE LÍNEA DE AGUA Y LÍNEA DE FANGOS CON FILTRO P. DETALLE. LÍNEA DE AGUA FILTRO DE ARENA	FECHA	JUNIO 2020	Nº PLANO	05.1.2.2 01 de 01				

ALMACENAMIENTO DE FANGOS

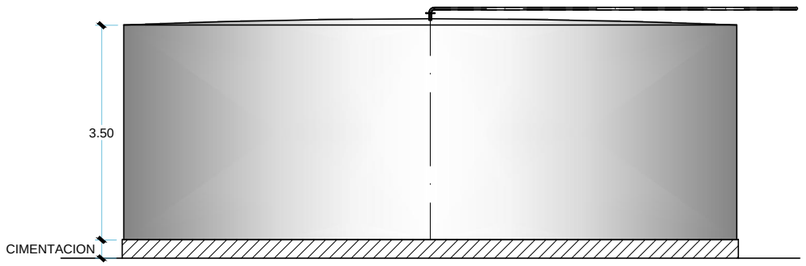

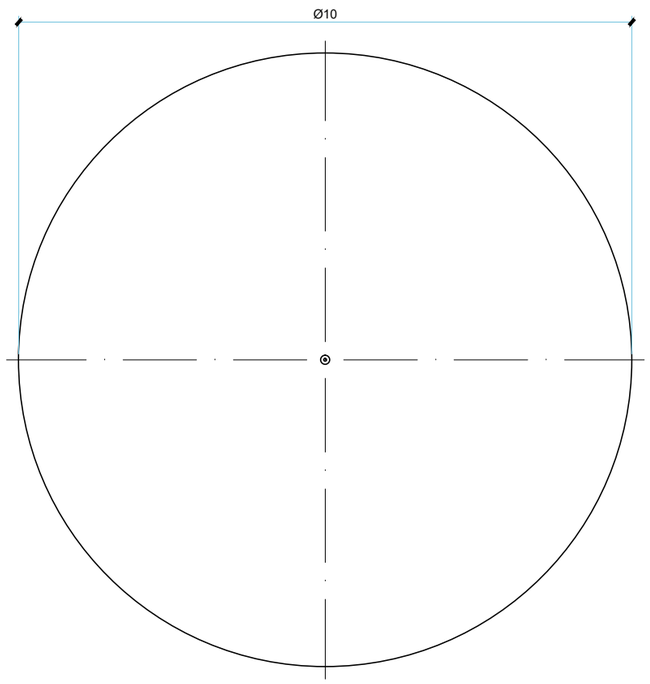

DESHIDRATADOR DE FANGOS. FILTRO PRENSA

Diseño	Clever
Modelo	1300-C-34-12
Material	S 275 JR
Construcción	Soldada
Tubuladura de entrada	DN125
Tubuladura de salida	Canal lateral en AISI-304
Columnas laterales	F-114 forrado en Acero inox SS-304
Presión max de alimentación	12 bar

DATOS TECNICOS

Equipo		
Tamaño de placa	1300 x 1300	Mm
Traslado de placas	Automático	Cadena
Cierre del filtro	Electrohidráulico	Automático
Presión máx. bombeo	12	Bar
Cantidad de placas instaladas	34	Unidades
Numero de cámaras	33	Unidades
Tipo de paquete	Cámara	
Ejecución	Abierta	
Grueso de torta	30	Mm
Volumen filtrante por placa	40,72	Litros
Volumen filtrante total	1.343	Litros
Superficie filtrante por placa	2,97	m²
Superficie filtrante total	98,01	m²

CLIENTE	AGUAS TORRELAVEGA	EMPRESA CONSULTORA	INSTITUTO de INGENIERÍA del CANTÁBRICO	AUTOR	D. JOSÉ RAMÓN BRINGAS GALLEGO I.C.C.P. Colegiado nº 16.794	ESCALA	S/E metros Original A3	PROYECTO	ESTUDIO DE AMPLIACIÓN DE LA ETAP DE LOS CORRALES DE BUELNA
TÍTULO	AMPLIACIÓN DE LÍNEA DE AGUA Y LÍNEA DE FANGOS CON FILTRO P. DETALLES LÍNEA DE FANGOS	FECHA	JUNIO 2020	Nº PLANO	05.1.2.3 01 de 01				

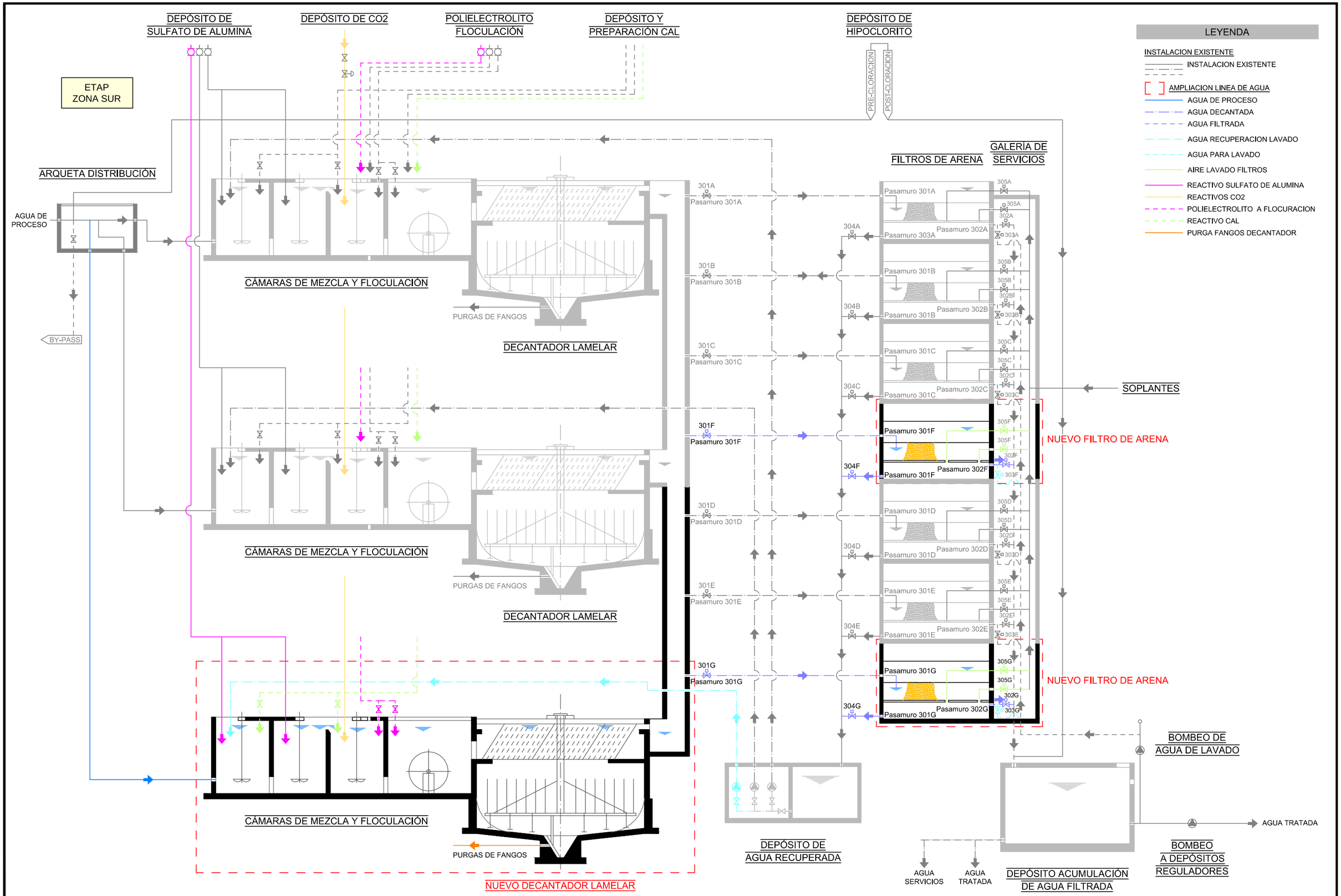

CLIENTE	AGUAS TORRELAVEGA	EMPRESA CONSULTORA	INSTITUTO de INGENIERÍA del CANTÁBRICO	AUTOR	D. JOSÉ RAMÓN BRINGAS GALLEGO I.C.C.P. Colegiado nº 16.794	ESCALA	S/E metros Original A3	PROYECTO	ESTUDIO DE AMPLIACIÓN DE LA ETAP DE LOS CORRALES DE BUELNA
TÍTULO	AMPLIACIÓN DE LÍNEA DE AGUA Y LÍNEA DE FANGOS CON FILTRO P. DIAGRAMA DE FUNCIONES LÍNEA DE AGUA	FECHA	JUNIO 2020	Nº PLANO	05.1.3.1 01 de 01				

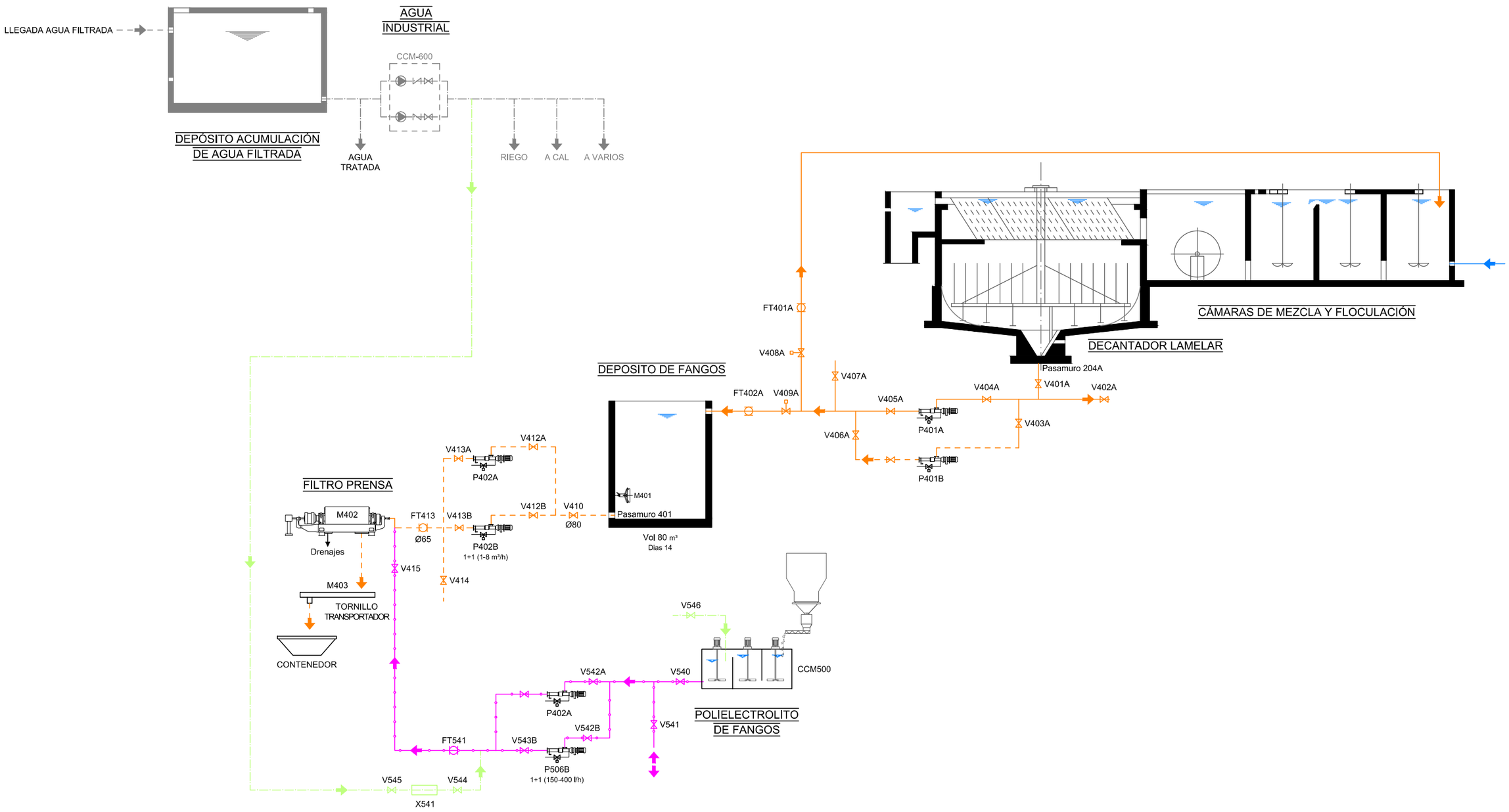

LEYENDA

- INSTALACION EXISTENTE
- AGUA DE SERVICIOS
- PURGA FANGOS DECANTADOR
- FANGOS A SECADO
- POLIELECTROLITO A FANGOS

CLIENTE	AGUAS TORRELAVEGA	EMPRESA CONSULTORA	INSTITUTO de INGENIERÍA del CANTÁBRICO	AUTOR	D. JOSÉ RAMÓN BRINGAS GALLEGO I.C.C.P. Colegiado nº 16.794	ESCALA	S/E metros Original A3	PROYECTO	ESTUDIO DE AMPLIACIÓN DE LA ETAP DE LOS CORRALES DE BUELNA	TÍTULO	AMPLIACIÓN DE LÍNEA DE AGUA Y LÍNEA DE FANGOS CON FILTRO P. DIAGRAMA DE FUNCIONES LÍNEA DE FANGOS
FECHA	JUNIO 2020	Nº PLANO	05.1.3.2 01 de 01								

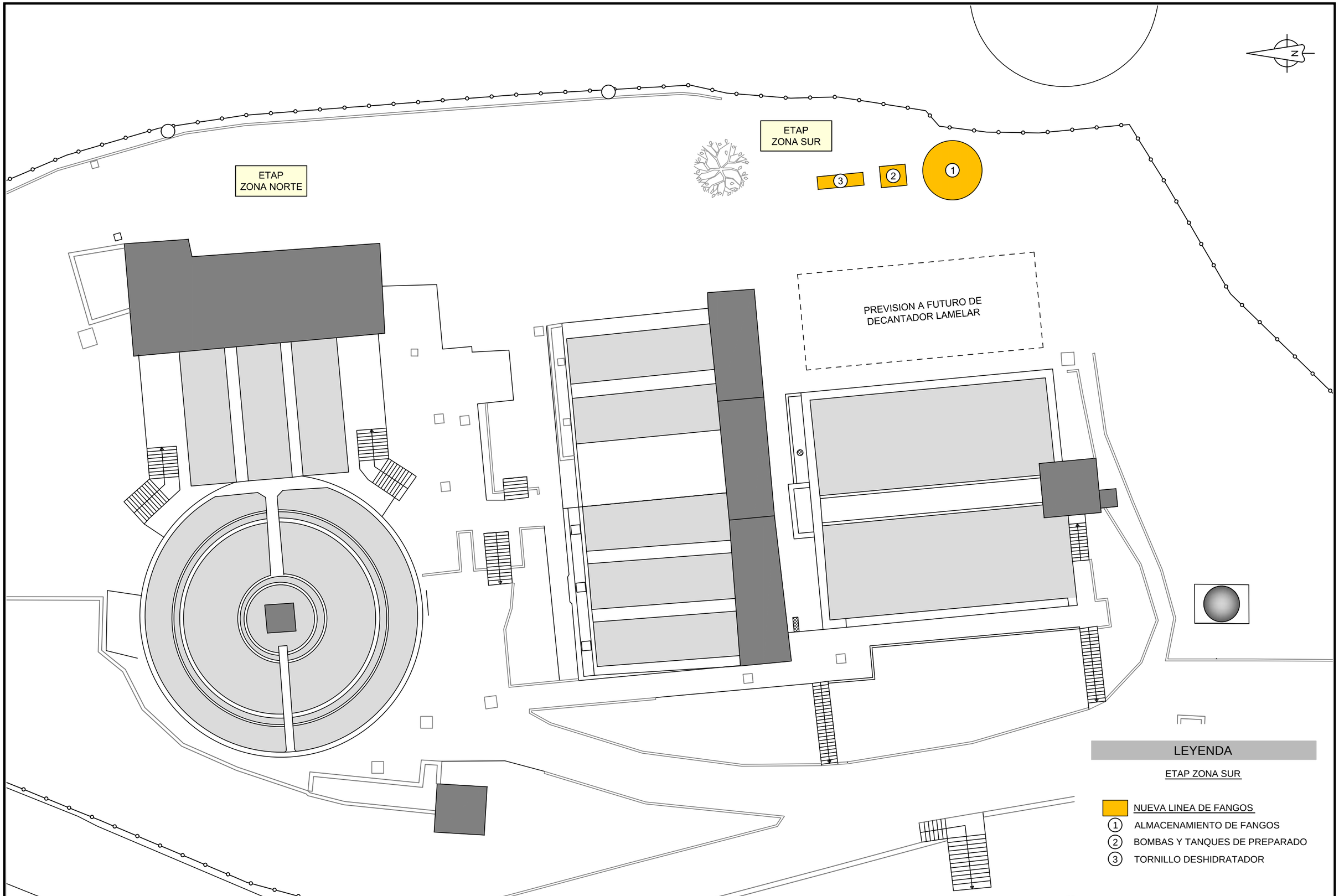

CLIENTE	AGUAS TORRELAVEGA	EMPRESA CONSULTORA	INIGAN INSTITUTO de INGENIERIA del CANTABRICO — INSTITUTO de INGENIERÍA del CANTÁBRICO	AUTOR	D. JOSÉ RAMÓN BRINGAS GALLEGO I.C.C.P. Colegiado nº 16.794	ESCALA	1/200 0 1 5 metros Original A3	PROYECTO	ESTUDIO DE AMPLIACIÓN DE LA ETAP DE LOS CORRALES DE BUELNA
TÍTULO	LÍNEA DE FANGOS CON TORNILLO DESHIDRATADOR PLANTA GENERAL	FECHA	JUNIO 2020	Nº PLANO	05.2.1 01 de 01				

TORNILLO TRANSPORTADOR

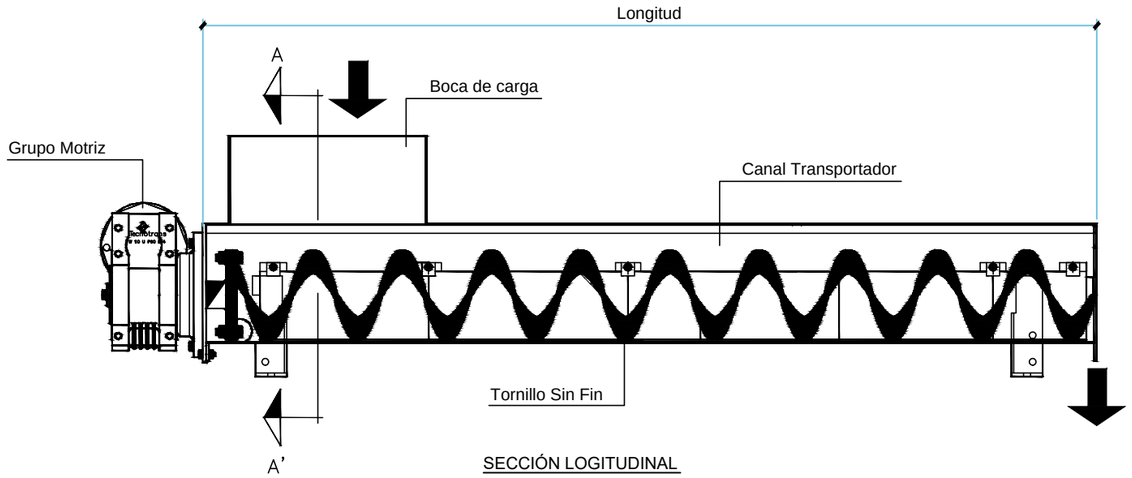

SECCIÓN LOGITUDINAL

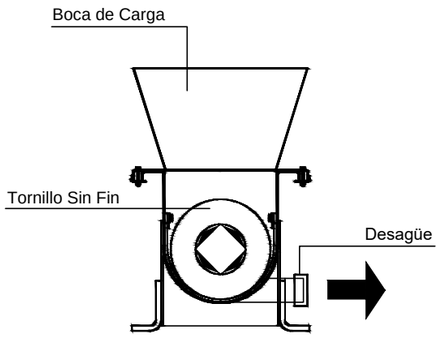

SECCIÓN A-A'

TORNILLO DESHIDRATADOR SP-HF 04

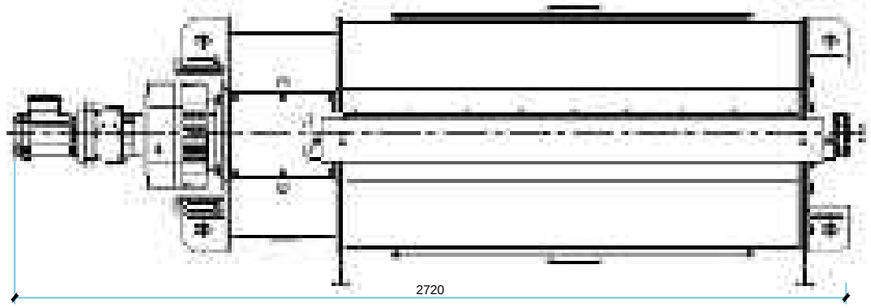

PLANTA

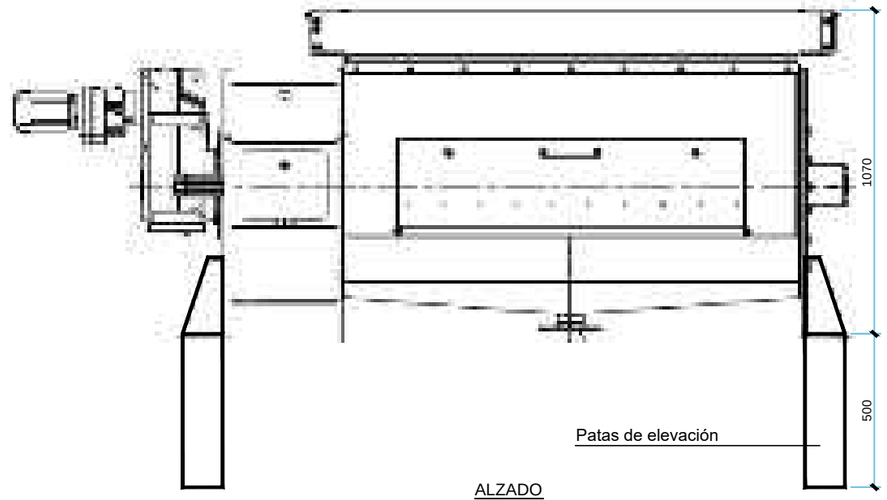

ALZADO

Cotas en mm.

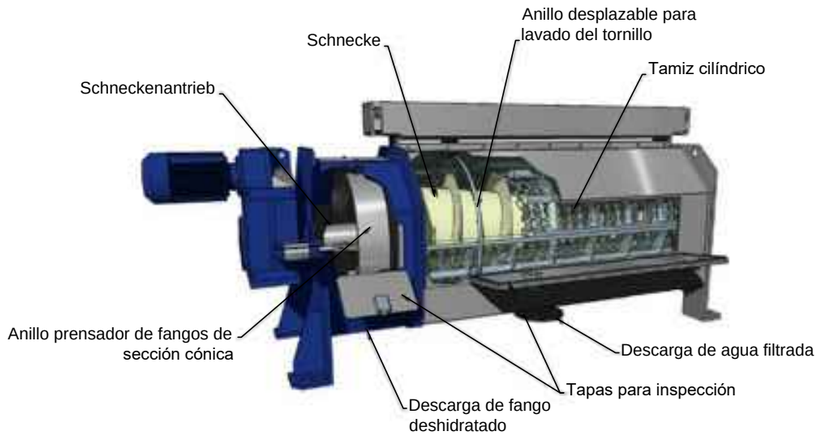

CLIENTE	AGUAS TORRELAVEGA	EMPRESA CONSULTORA	INSTITUTO de INGENIERÍA del CANTÁBRICO	AUTOR	D. JOSÉ RAMÓN BRÍNGAS GALLEGO I.C.C.P. Colegiado nº 16.794	ESCALA	varias metros Original A3	PROYECTO	ESTUDIO DE AMPLIACIÓN DE LA ETAP DE LOS CORRALES DE BUELNA	TÍTULO	LÍNEA DE FANGOS CON TORNILLO DESHIDRATADOR DETALLES. TORNILLO TRANSP. Y TORNILLO DESHIDRATADOR
FECHA	JUNIO 2020	Nº PLANO	05.2.2.1 01 de 01								

TANQUE MEZCLA BH 03

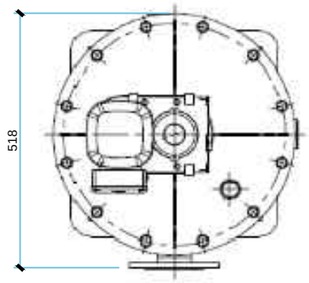

PLANTA

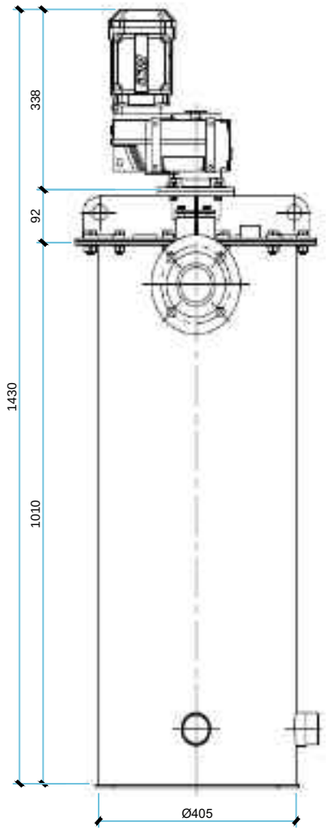

ALZADO

EQUIPO PREPARADOR DE POLIELECTROLITO

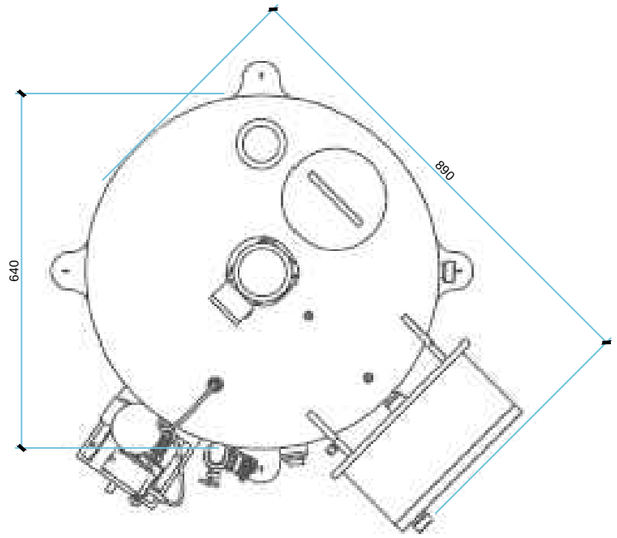

PLANTA

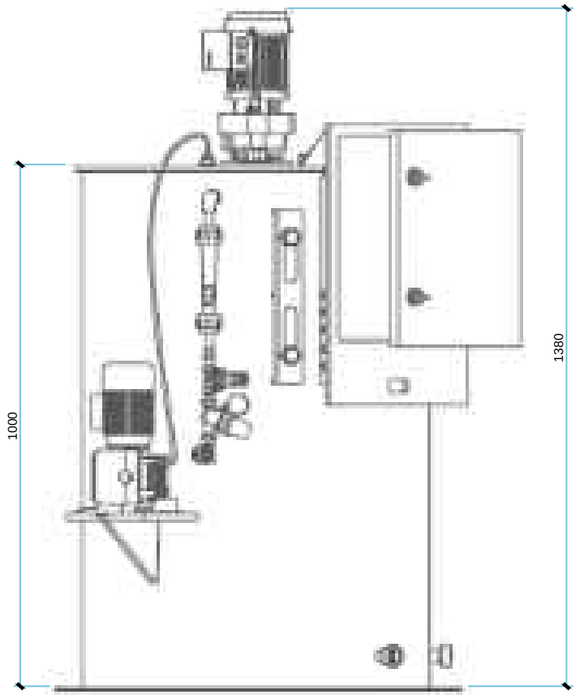

ALZADO

ACUMULADOR

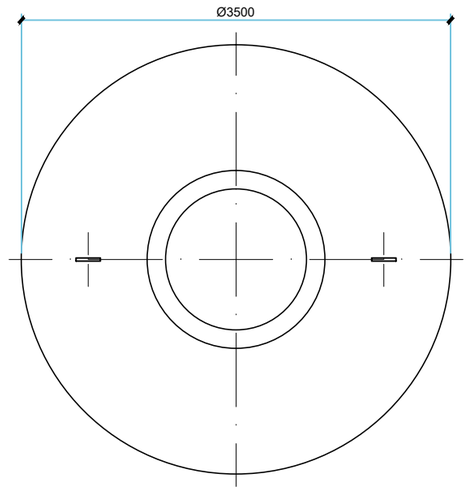

PLANTA

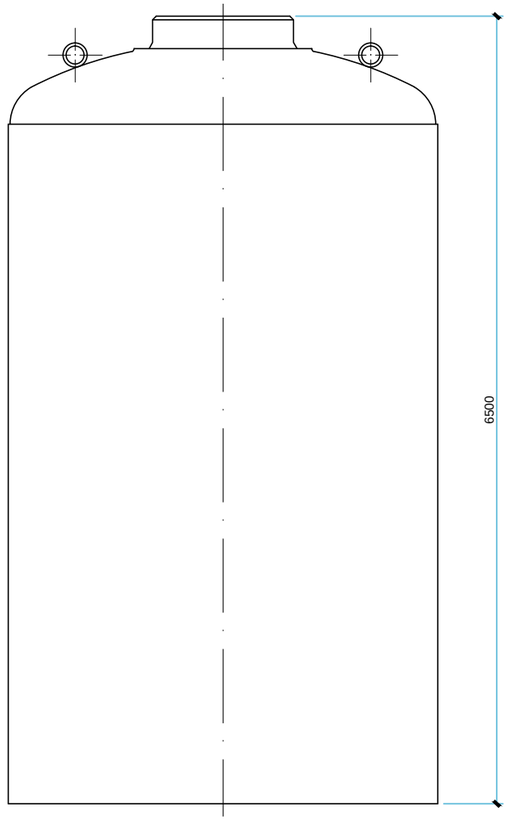

ALZADO

Cotas en mm.

CLIENTE	AGUAS TORRELAVEGA	EMPRESA CONSULTORA	INSTITUTO de INGENIERÍA del CANTÁBRICO	AUTOR	D. JOSÉ RAMÓN BRÍNGAS GALLEGO I.C.C.P. Colegiado nº 16.794	ESCALA	S/E metros Original A3	PROYECTO	ESTUDIO DE AMPLIACIÓN DE LA ETAP DE LOS CORRALES DE BUELNA
TÍTULO	LÍNEA DE FANGOS CON TORNILLO DESHIDRATADOR DETALLES. TANQUE MEZCLA, EQUIPO PREP. Y ACUMULADOR	FECHA	JUNIO 2020	Nº PLANO	05.2.2.2 01 de 01				

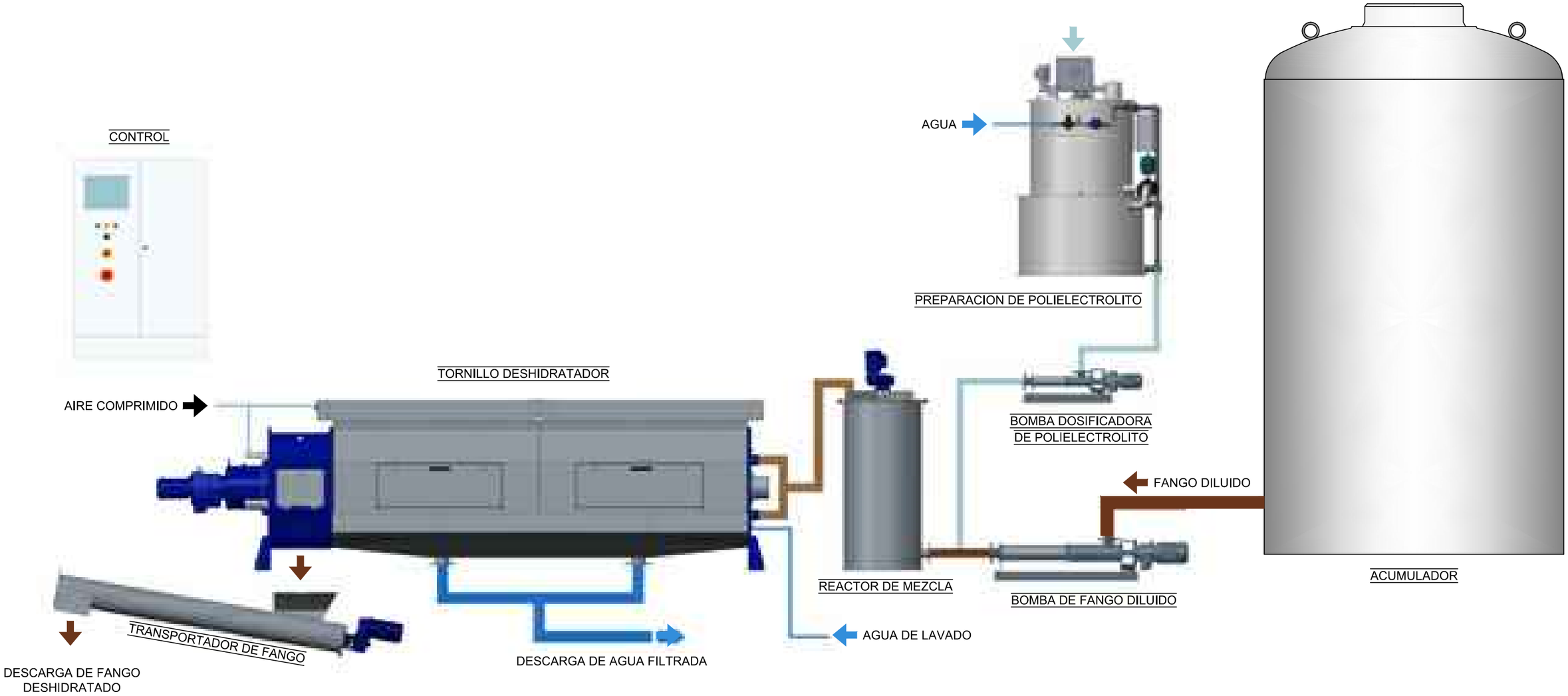

CLIENTE	AGUAS TORRELAVEGA	EMPRESA CONSULTORA	INSTITUTO de INGENIERÍA del CANTÁBRICO	AUTOR	D. JOSÉ RAMÓN BRINGAS GALLEGO I.C.C.P. Colegiado nº 16.794	ESCALA	S/E metros Original A3	PROYECTO	ESTUDIO DE AMPLIACIÓN DE LA ETAP DE LOS CORRALES DE BUELNA	TÍTULO	LÍNEA DE FANGOS CON TORNILLO DESHIDRATADOR DIAGRAMA DE FUNCIONES
FECHA	JUNIO 2020	Nº PLANO	05.2.3 01 de 01								